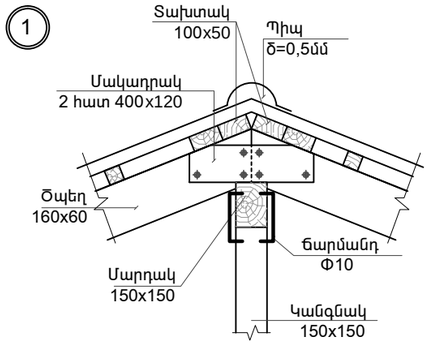

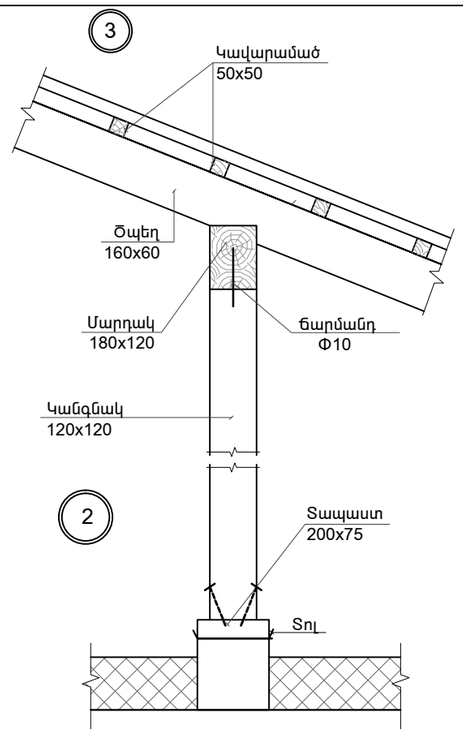

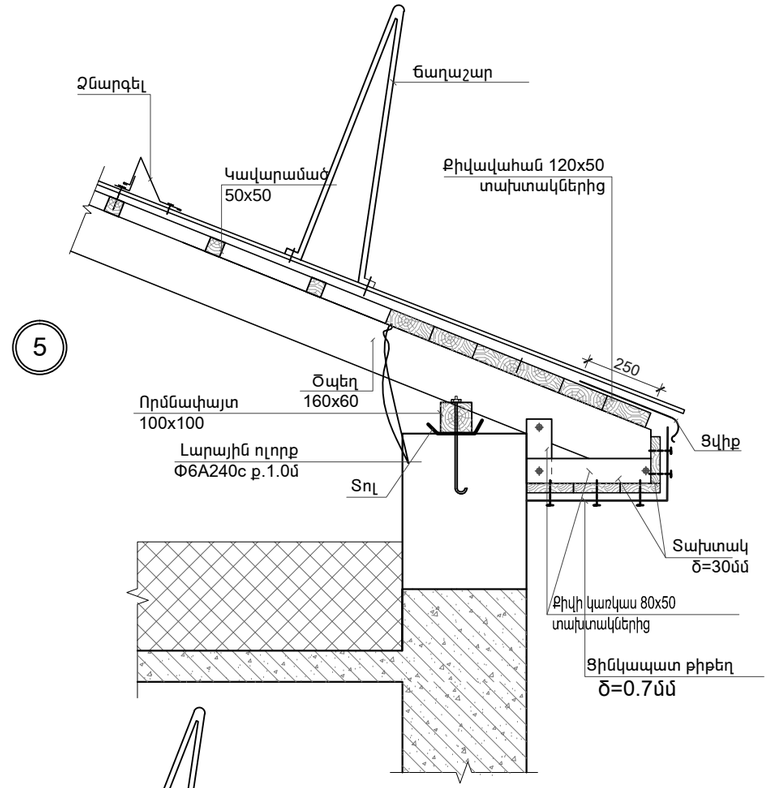

ԾԽԱՏԱՐԻ ՏԵՂԱԴՐՄԱՆ ՀԱՆԳՈՒՅՑ

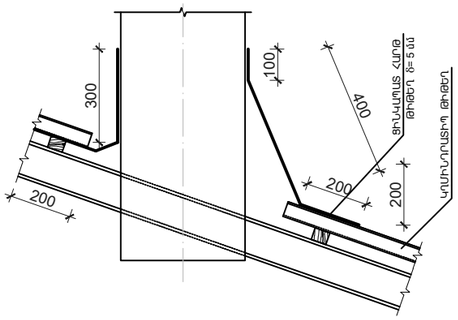

ՀՈՍԱՆՈՑԻ ԻՐԱԿԱՆԱՑՈՒՄ

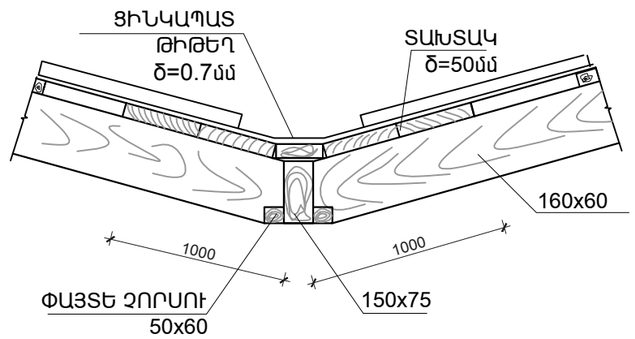

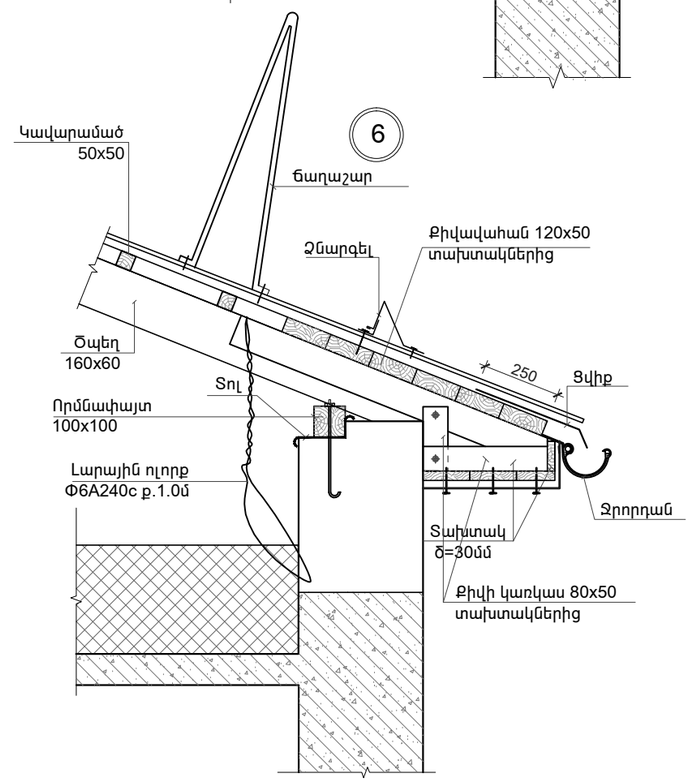

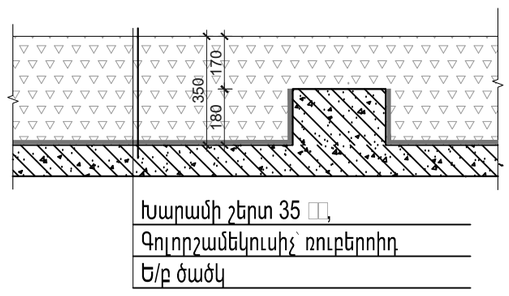

ԾԱՆՈԹՈՒԹՅՈՒՆ

1. ՓԱՅՏՅԱ ՏԱՐՐԵՐԸ՝ ՓՇԱՏԵՐԵԿ II ԾԱՌԱՏԵՍԱԿԻՑ (ՍՈՃԻ):
2. ԲՈԼՈՐ ՓԱՅՏՅԱ ԷԼԵՄԵՆՏՆԵՐԸ ՄՇԱԿԵԼ ՀԱԿԱՀՐՈՂԵՀԱՅԻՆ ԵՎ ՀԱԿԱՆԵԽԻՉ ԼՈՒԾՈՒՅԹՈՎ:

ԾՐԱԳՐԻ ԱՌԱՋԱՐԿԱՆՔ՝ TTV-05				ՆԱՎՈՒՐ ԳՅՈՒՂԻ ՄԱՆԿԱՊԱՐՏԵԶԻ ԿԱՌՈՒՑՈՒՄ		
ՆԱԽԱԳԾ.	Տ. ԱՂԱՍԱՐՅԱՆ			ՃԱՐՏԱՐԱՊԵՏԱԿԱՆ ԼՈՒԾՈՒՄՆԵՐ	ՓՈՒԼ	ԹԵՐԹ	ԹԵՐԹԵՐ
ՆԱԽԱԳԾ.	Թ. ՀՄԱՅԱԿՅԱՆ				ԱՆ	ՃԼ-25	30
ՆԳՃ	Հ. ՂՈՒԿԱՍՅԱՆ			ՏԱՆԻՔԻ ՀԱՆԳՈՒՅՑՆԵՐ Մ 1:20	ԻՆԺԵՆԵՐԻՆԳ ԷՎՐՈՍ ՍՊԸ ENGINEERING EVROS LLC		
ՊԱՇՏՈՆ	ԱԶԳԱՆՈՒՆ	ՍՏՈՐԱԳՐ.					